FUSTERIA EXTERIOR - ALUMINI

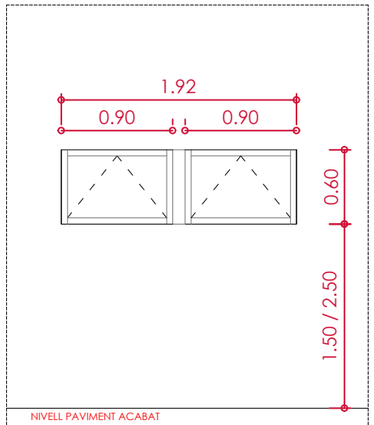

F03-B

Finestra BATENT d'alumini. Mida de 192x60cm. RAL 9006.

SITUACIÓ:
P1: 2 unitats

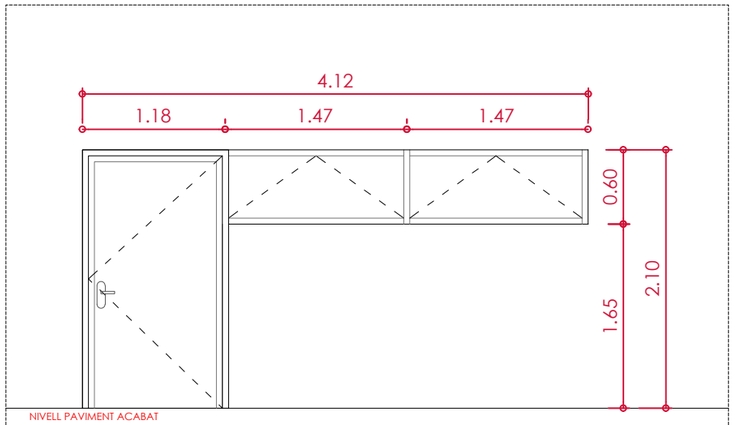

F04-B

Porta i Finestra BATENT d'alumini. Mida de 412x60cm. RAL 9006.

SITUACIÓ:
P1: 1 unitats

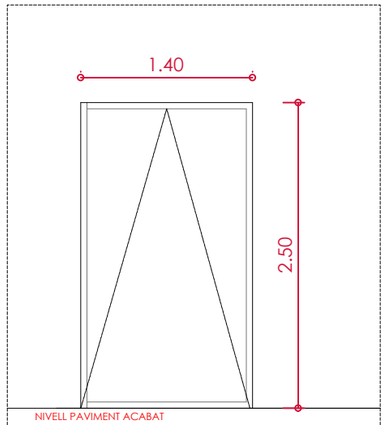

F05-B

Balconera BATENT d'alumini. Amb frontissa de seguretat. Mida de 140x250cm. RAL 9006.

SITUACIÓ:
P1: 1 unitat

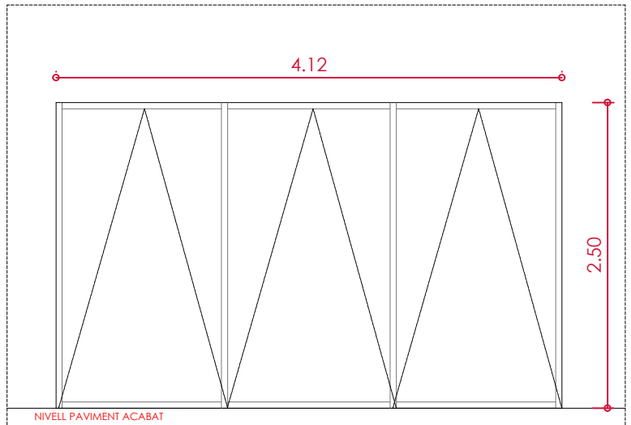

F06-B

Balcoenra BATENT d'alumini. Amb frontissa de seguretat. Mida de 412x250cm. RAL 9006.

SITUACIÓ:
P1: 5 unitats

TANCAMENT GIMNASOS M01

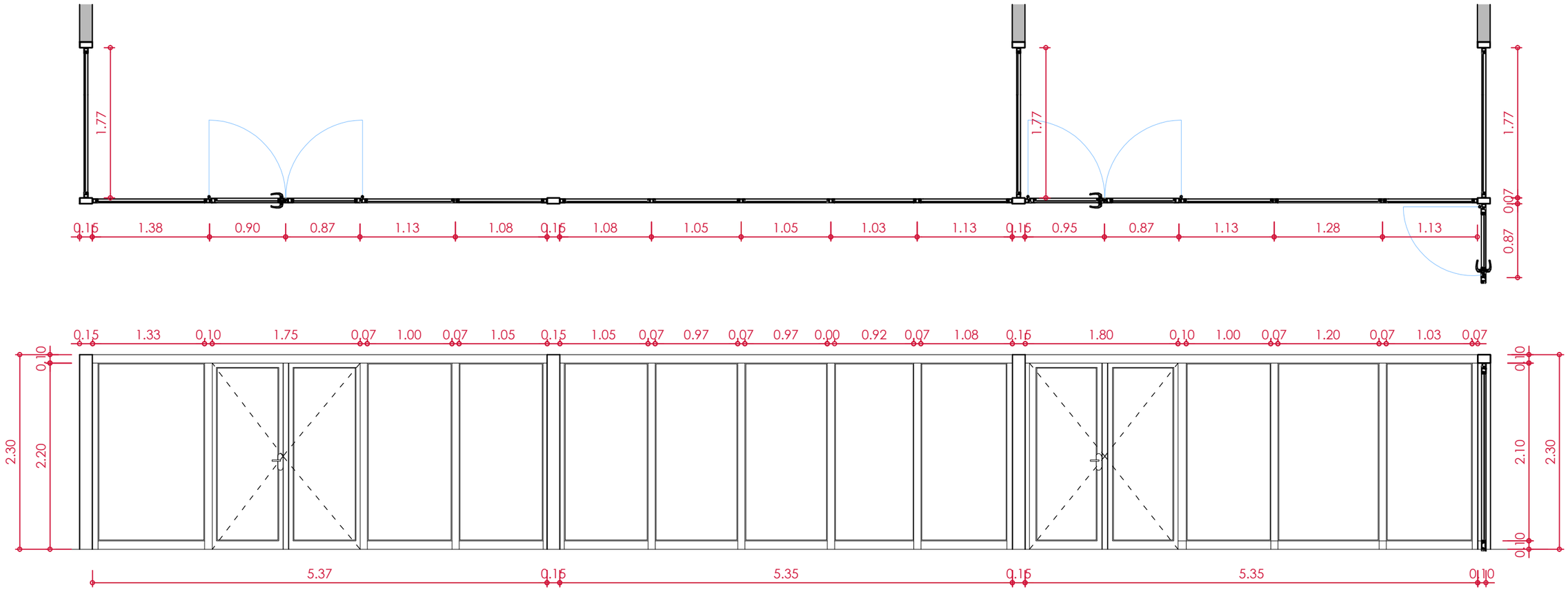

FU2

escala A3 1/50

FUSTERIA
INTERIOR -MAMPARA

MAIG-2026

MODIFICAT REFÓS DEL PROJECTE BÀSIC I EXECUTIU D'EDIFICI GIMNÀS, ZONA D'AIGÜES I VESTIDORS DE L'EQUIPAMENT PISCINES PÚBLIQUES SANT PERE I SANT PAU

PISCINES PÚBLIQUES DE SANT PERE I SANT PAU, 43007, TARRAGONA

PROMOTOR: Patronat Municipal d'Esports, P-9313102-G

Ivan Martín Carreño / Arquitecte - Telf. 650 391 399
C/ Arquitecte Rovira, 3 baixos - CP 43001 Tarragona
ivanmartin@coac.net - www.martinarquitectura.com

martin arquitectura